НАСТЕННЫЙ КРУГЛЫЙ ВЕНТИЛЯТОР | QC-VWA 100, 125

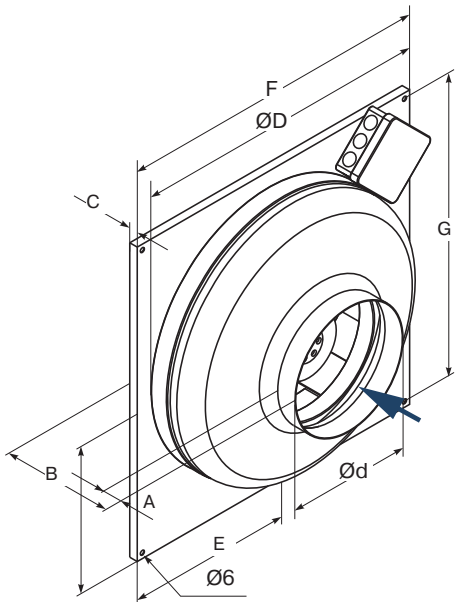

QC - VWA 100 M/L
1 2 3 4

1 **QC** - вентиляционное оборудование торговой марки QuattroClima

2 **VWA** - вентилятор канального типа для круглых каналов настенного монтажа

3 **100** - типоразмер вентилятора, (мм)

4 **M/L** - величина напора воздуха

Тип вентилятора	Размеры, мм							
	ØD	Ød	A	B	C	E	F	G
QC-VWA 100 M/L	242	100	19	122	7	136	310	295
QC-VWA 125 M/L	242	125	15	116	7	136	310	295

ОБЛАСТЬ ПРИМЕНЕНИЯ

- Используется в системах вытяжной вентиляции зданий бытового, общественного, административного или промышленного назначения.

ОПИСАНИЕ

- Крыльчатка имеет загнутые назад лопатки.
- Оснащается асинхронным однофазным двигателем с внешним ротором производства фирмы Ziehl-Abegg (Германия).
- Шарикоподшипники позволяют достичь рабочего ресурса более 40000 часов без профилактики.
- Электродвигатель имеет встроенные в обмотки последовательные (автоматические) термоконтакты с автоматическим перезапуском.
- Класс изоляции B.

КОНСТРУКЦИЯ

- Корпус изготавливается из металла и окрашивается порошковой краской в белый цвет (RAL7035).
- Крыльчатка изготавливается из пластика.
- Электродвигатель выполнен из сплавов алюминия, меди и пластмассы.

МОНТАЖ

- Вентилятор предназначен для крепления к стене. Вентилятор может быть установлен под любым углом относительно оси вращения в соответствии с направлением движения воздушного потока.

УПРАВЛЕНИЕ

- Регулирование скорости осуществляется с помощью плавного (бесступенчатого) регулятора скорости или 5-ступенчатого трансформатора.

КАЧЕСТВО И БЕЗОПАСНОСТЬ

- Сертификат соответствия в системе ГОСТ Р.

QC-KT стр. 131

QC-GMA стр. 134

QC-GA стр. 135

QC-DHA стр. 138

QC-DEA стр. 138

QC-DEA-H стр. 140

QC-DNA стр. 141

QC-SA стр. 153

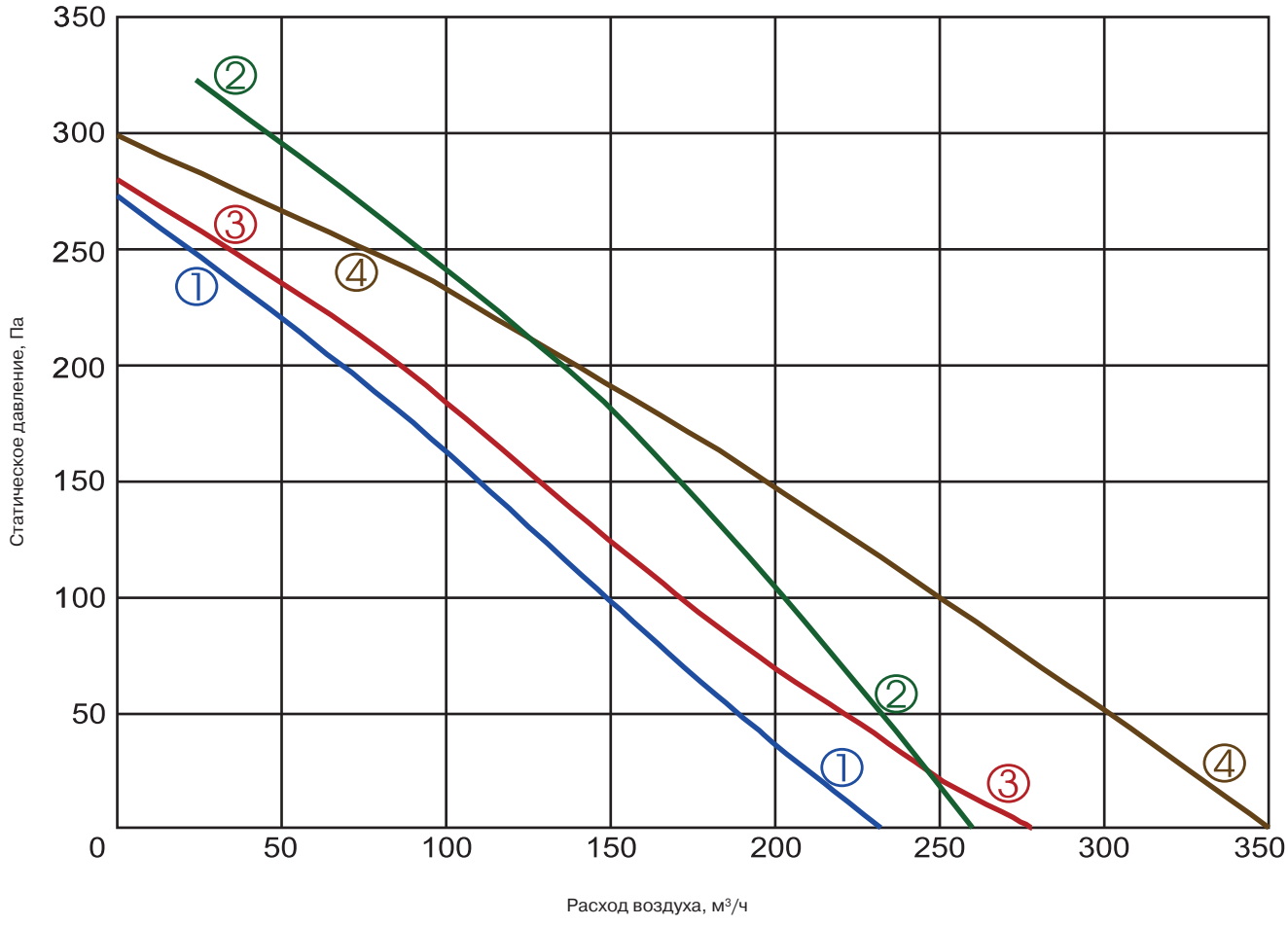

① QC-VWA 100 M ② QC-VWA 100 L ③ QC-VWA 125 M ④ QC-VWA 125 L

Технические характеристики	Ед. изм.	100 M	100 L	125 M	125 L
Напряжение/частота	В/Гц	230/50	230/50	230/50	230/50
Потребляемая мощность	кВт	0,044	0,062	0,044	0,067
Номинальный ток	А	0,19	0,27	0,19	0,29
Число оборотов в минуту	об./мин	1992	2478	1907	2514
Регулятор скорости		TGRV1,5/MTY0,5	TGRV1,5/MTY0,5	TGRV1,5/MTY0,5	TGRV1,5/MTY0,5
Макс. температура перемещаемого воздуха	°C	40	70	40	70
Уровень звукового давления на выходе	дБА	56	63	56	62
Уровень звукового давления к окружению	дБА	37	43	40	45
Масса	кг	2,5	2,5	2,5	2,5
№ схемы подключения		№ 2	№ 1	№ 2	№ 1
Степень защиты двигателя		IP-44	IP-44	IP-44	IP-44
Степень защиты клеммной коробки		IP-55	IP-55	IP-55	IP-55

MTY
стр. 210

TGRV
стр. 211

Испытания рабочих характеристик вентиляторов проводились в Германии по нормативу DIN 24163 в соответствии с ISO 5801. Уровень звукового давления указан для вентилятора, работающего при максимальной нагрузке в помещении с нормальным звукопоглощением, по нормативу DIN 45635 в соответствии с ISO 3744 на расстоянии 1 метр от установки.

НАСТЕННЫЙ КРУГЛЫЙ ВЕНТИЛЯТОР | QC-VWA 160, 200

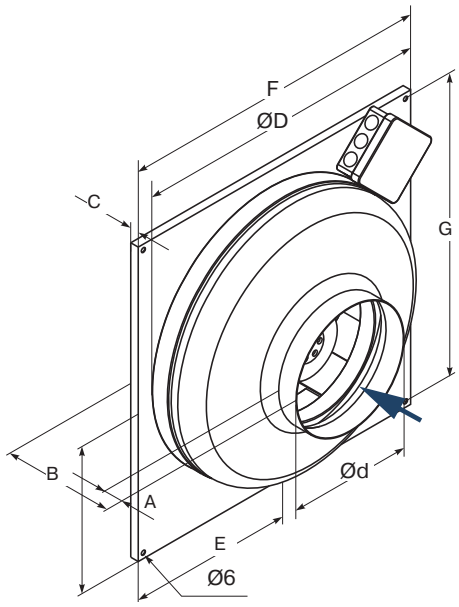

QC - VWA 160 M/L

1 2 3 4

1 **QC** - вентиляционное оборудование торговой марки QuattroClima

2 **VWA** - вентилятор канального типа для круглых каналов настенного монтажа

3 **160** - типоразмер вентилятора, (мм)

4 **M/L** - величина напора воздуха

Тип вентилятора	Размеры, мм							
	ØD	Ød	A	B	C	E	F	G
QC-VWA 160 M	242	160	24	116	7	136	310	295
QC-VWA 160 L	342	160	25	129	10	192	400	385
QC-VWA 200 M	342	200	24	123	10	192	400	385
QC-VWA 200 L	342	200	24	131	10	192	400	385

ОБЛАСТЬ ПРИМЕНЕНИЯ

- Используется в системах вытяжной вентиляции зданий бытового, общественного, административного или промышленного назначения.

ОПИСАНИЕ

- Крыльчатка имеет загнутые назад лопатки.
- Оснащается асинхронным однофазным двигателем с внешним ротором производства фирмы Ziehl-Abegg (Германия).
- Шарикоподшипники позволяют достичь рабочего ресурса более 40000 часов без профилактики.
- Электродвигатель имеет встроенные в обмотки последовательные (автоматические) термоконтакты с автоматическим перезапуском.
- Класс изоляции B.

КОНСТРУКЦИЯ

- Корпус изготавливается из металла и окрашивается порошковой краской в белый цвет (RAL7035).
- Крыльчатка изготавливается из пластика.
- Электродвигатель выполнен из сплавов алюминия, меди и пластмассы.

МОНТАЖ

- Вентилятор предназначен для крепления к стене. Вентилятор может быть установлен под любым углом относительно оси вращения в соответствии с направлением движения воздушного потока.

УПРАВЛЕНИЕ

- Регулирование скорости осуществляется с помощью плавного (бесступенчатого) регулятора скорости или 5-ступенчатого трансформатора.

КАЧЕСТВО И БЕЗОПАСНОСТЬ

- Сертификат соответствия в системе ГОСТ Р.

QC-KT стр. 131

QC-GMA стр. 134

QC-GA стр. 135

QC-DHA стр. 138

QC-DEA стр. 138

QC-DEA-H стр. 140

QC-DNA стр. 141

QC-SA стр. 153

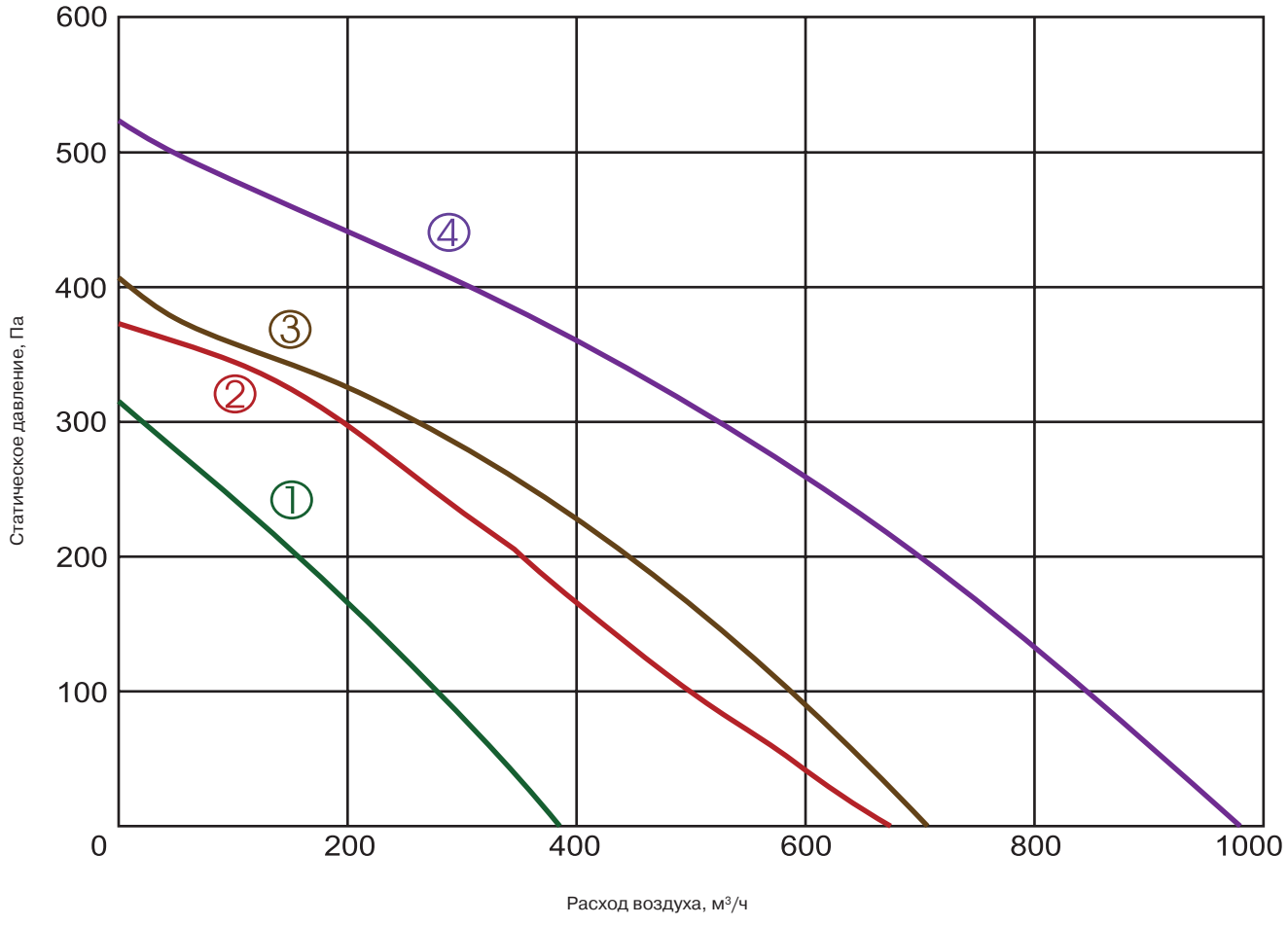

① **QC-VWA 160 M** ② **QC-VWA 160 L** ③ **QC-VWA 200 M** ④ **QC-VWA 200 L**

Технические характеристики	Ед. изм.	160 M	160 L	200 M	200 L
Напряжение/частота	В/Гц	230/50	230/50	230/50	230/50
Потребляемая мощность	кВт	0,065	0,100	0,100	0,162
Номинальный ток	А	0,28	0,43	0,43	0,71
Число оборотов в минуту	об./мин	2409	2503	2503	2518
Регулятор скорости		TGRV1,5/MTY0,5	TGRV1,5/MTY0,5	TGRV1,5/MTY0,5	TGRV1,5/MTY1,5
Макс. температура перемещаемого воздуха	˚C	70	60	60	75
Уровень звукового давления на выходе	дБА	61	67	63	66
Уровень звукового давления к окружению	дБА	45	51	43	46
Масса	кг	2,8	4	4,1	4,8
№ схемы подключения		№ 1	№ 1	№ 1	№ 1
Степень защиты двигателя		IP-44	IP-44	IP-44	IP-44
Степень защиты клеммной коробки		IP-55	IP-55	IP-55	IP-55

MTY
стр. 210

TGRV
стр. 211

Испытания рабочих характеристик вентиляторов проводились в Германии по нормативу DIN 24163 в соответствии с ISO 5801. Уровень звукового давления указан для вентилятора, работающего при максимальной нагрузке в помещении с нормальным звукопоглощением, по нормативу DIN 45635 в соответствии с ISO 3744 на расстоянии 1 метр от установки.

НАСТЕННЫЙ КРУГЛЫЙ ВЕНТИЛЯТОР | QC-VWA 250, 315

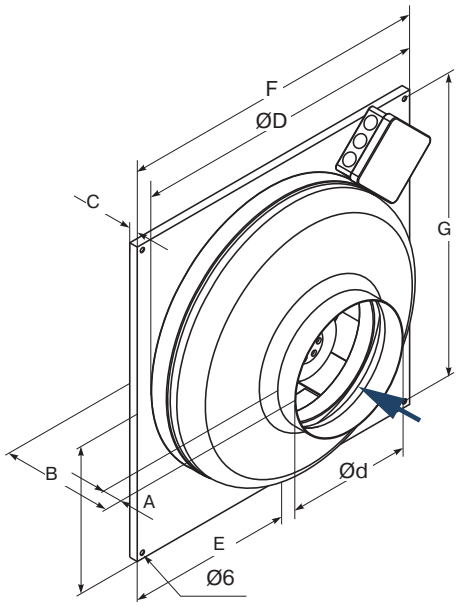

QC - VWA 250 M/L

1 2 3 4

1 **QC** - вентиляционное оборудование торговой марки QuattroClima

2 **VWA** - вентилятор канального типа для круглых каналов настенного монтажа

3 **250** - типоразмер вентилятора, (мм)

4 **M/L** - величина напора воздуха

Тип вентилятора	Размеры, мм							
	ØD	Ød	A	B	C	E	F	G
QC-VWA 250 M	342	250	25	125	10	192	400	385
QC-VWA 250 L	342	250	25	131	10	192	400	385
QC-VWA 315 M	400	315	40	156	12	225	460	445
QC-VWA 315 L	400	315	40	166	12	225	460	445

ОБЛАСТЬ ПРИМЕНЕНИЯ

- Используется в системах вытяжной вентиляции зданий бытового, общественного, административного или промышленного назначения.

ОПИСАНИЕ

- Крыльчатка имеет загнутые назад лопатки.
- Оснащается асинхронным однофазным двигателем с внешним ротором производства фирмы Ziehl-Abegg (Германия).
- Шарикоподшипники позволяют достичь рабочего ресурса более 40000 часов без профилактики.
- Электродвигатель имеет встроенные в обмотки последовательные (автоматические) термоконтакты с автоматическим перезапуском.
- Класс изоляции B.

КОНСТРУКЦИЯ

- Корпус изготавливается из металла и окрашивается порошковой краской в белый цвет (RAL7035).
- Крыльчатка изготавливается из пластика.
- Электродвигатель выполнен из сплавов алюминия, меди и пластмассы.

МОНТАЖ

- Вентилятор предназначен для крепления к стене. Вентилятор может быть установлен под любым углом относительно оси вращения в соответствии с направлением движения воздушного потока.

УПРАВЛЕНИЕ

- Регулирование скорости осуществляется с помощью плавного (бесступенчатого) регулятора скорости или 5-ступенчатого трансформатора.

КАЧЕСТВО И БЕЗОПАСНОСТЬ

- Сертификат соответствия в системе ГОСТ Р.

QC-KT стр. 131

QC-GMA стр. 134

QC-GA стр. 135

QC-DHA стр. 138

QC-DEA стр. 138

QC-DEA-H стр. 140

QC-DNA стр. 141

QC-SA стр. 153

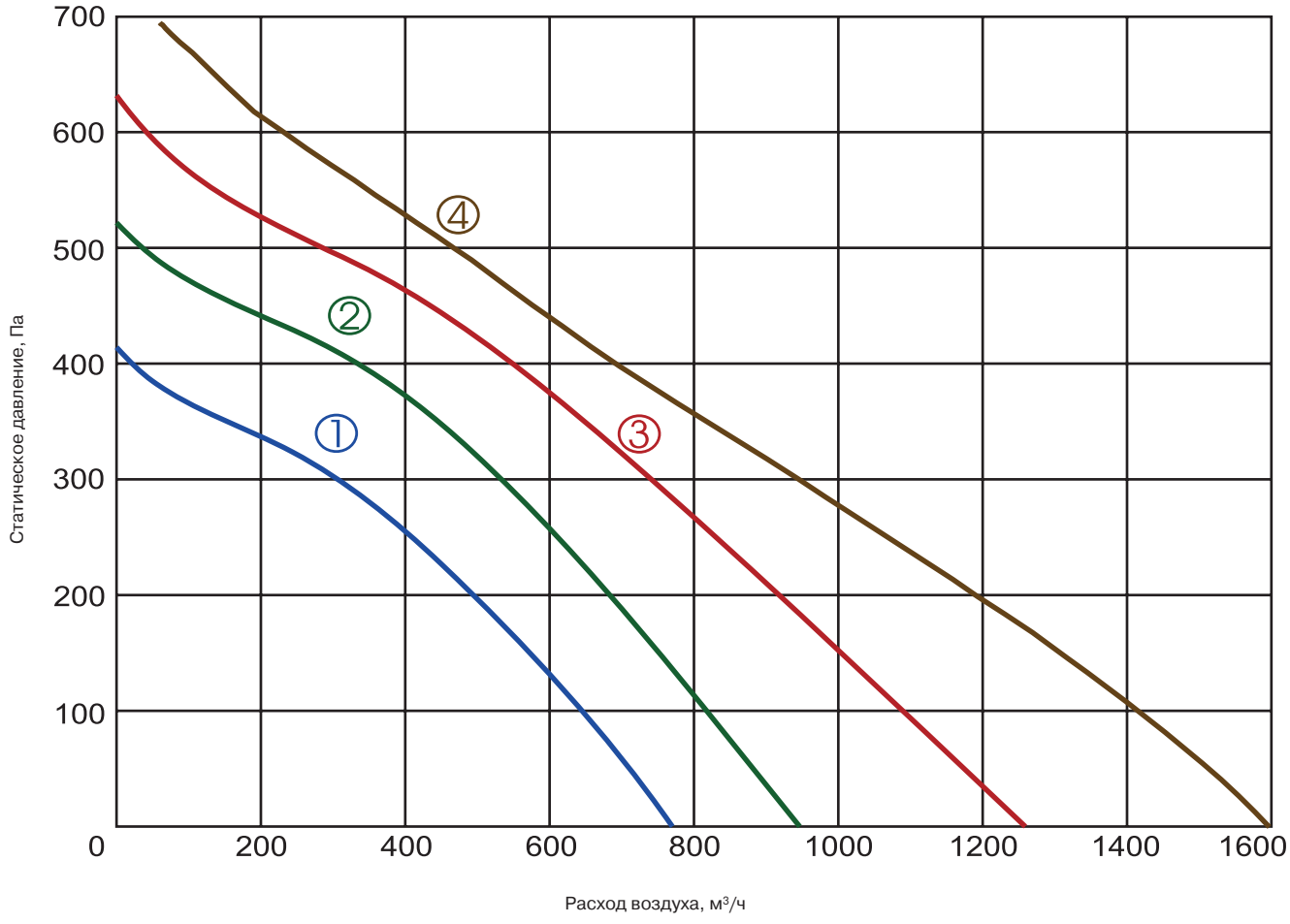

① **QC-VWA 250 M** ② **QC-VWA 250 L** ③ **QC-VWA 315 M** ④ **QC-VWA 315 L**

Технические характеристики	Ед. изм.	250 M	250 L	315 M	315 L
Напряжение/частота	В/Гц	230/50	230/50	230/50	230/50
Потребляемая мощность	кВт	0,100	0,162	0,217	0,285
Номинальный ток	А	0,43	0,71	0,96	1,23
Число оборотов в минуту	об./мин	2505	2518	2437	2266
Регулятор скорости		TGRV1,5/MTY0,5	TGRV1,5/MTY1,5	TGRV1,5/MTY1,5	TGRV1,5/MTY1,5
Макс. температура перемещаемого воздуха	°C	60	75	70	45
Уровень звукового давления на выходе	дБА	64	68	71	68
Уровень звукового давления к окружению	дБА	44	48	50	47
Масса	кг	4,1	4,9	5,6	6,0
№ схемы подключения		№ 1	№ 1	№ 1	№ 1
Степень защиты двигателя		IP-44	IP-44	IP-44	IP-44
Степень защиты клеммной коробки		IP-55	IP-55	IP-55	IP-55

MTY
стр. 210

TGRV
стр. 211

Испытания рабочих характеристик вентиляторов проводились в Германии по нормативу DIN 24163 в соответствии с ISO 5801. Уровень звукового давления указан для вентилятора, работающего при максимальной нагрузке в помещении с нормальным звукопоглощением, по нормативу DIN 45635 в соответствии с ISO 3744 на расстоянии 1 метр от установки.